EPC

Archivo Editar Ir a Herramientas Ver Información Lista NIV/POC Búsqueda Inventario Ayuda

Catálogo | Grupo | Subsección | Principal | **Ilustración** | Lista

Ill Ref	Pieza Descripcion	Uso	Rango
1	ARBOL DE LEVAS,ESTANDAR	20SEH,20SER	
1	ARBOL DE LEVAS,0.1 MM U/S (COD. COLOR VIOLETA)	20NE,C20NE	
1	ARBOL DE LEVAS,0.1 MM U/S (COD. COLOR VIOLETA)	20SEH,20SER	
2	PLACA,EMPUJE,SOPORTE DE ARBOL DE LEVAS		
3	TORNILLO, CAB. RED. RANURADA , M6 X 16, PLACA DE EMPUJE A CARCASA		
4	JUNTA HERMETICA,ARO,ENGRANAJE (FDP - USAR 90285291 6 36 841)		
5	JUNTA HERMETICA,ARO,APOYO DE ARBOL DE LEVAS,DISTRIBUIDOR DE ENCENDIDO		
5	JUNTA HERMETICA,ARO,APOYO DE ARBOL DE LEVAS,DISTRIBUIDOR DE ENCENDIDO		
6	CAJA,ARBOL DE LEVAS,ESTANDAR		
6	CAJA,ARBOL DE LEVAS,0.1 MM U/S (COD. COLOR VIOLETA)		
7	CASQUILLO,CAJA A CULATA		

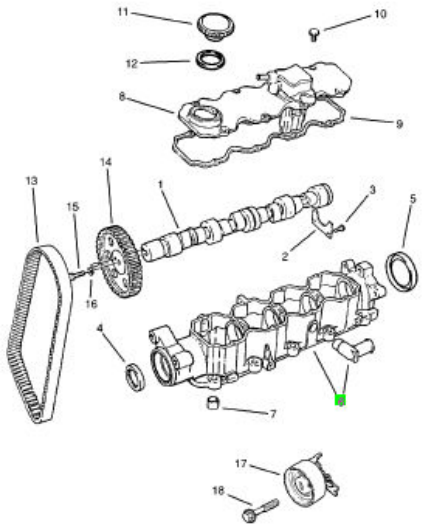

E90

Llamada 6

Filtrar: Activado / Desactivado

Tamaño de diagramma: Pequeño / Mediano / Grande / Ninguno

T85 - KADETT-E [1985-1993] | MOTOR Y EMBRAGUE - MOTORES A GASOLINA 20NE,C20NE,20SEH,20SER | Ilustración 13 de 17

Inicio | Sistema canister. - G... | EPC | ES | 17:09